BETAMAG
SOLUÇÕES MAGNÉTICAS

BRASILEIRISSÍMOS!

Produtos de fabricação nacional
com segurança, qualidade e tecnologia.
Atendimento personalizado e com total
dedicação pelo cliente.
Atendemos em todo Brasil.

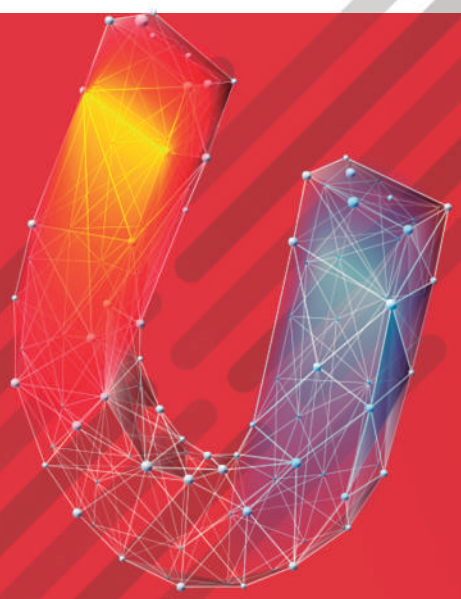

MAIS DE 10 ANOS DE ATUAÇÃO

Desenvolvimento de projetos em
Equipamentos Magnéticos, Eletromagnéticos
e Eletropermanentes. Atuamos com importação,
revenda de acessórios, peças, ferramentas
e equipamentos.

Fabricamos diversos produtos com tamanhos
e capacidades de acordo com a sua necessidade,
ou seja, qualquer projeto que passar pela Betamag
já vem personalizado para a sua atividade.
Sem preocupações na hora de fechar negócio.

VERSÃO 2019

atendimento@betamag.com.br www.betamag.com.br 11 4680-3606

TRANSPORTE MAGNÉTICO

Levantador Magnético

Projetado para trabalhar com a elevação e o transporte de chapas metálicas, moldes, blocos e diversas peças ferrosas. São construídos para funcionar até mesmo com peças cilíndricas, como os tubos. Sua força é baseada em Ímãs de Neodímio que proporcionam uma alta intensidade magnética. Possuem trava e fator de segurança 3.5x garantidos em testes.

Para o funcionamento perfeito do levantador magnético, deve-se apoiar a base do mesmo sobre a peça ferro-magnética e certificar se houve o contato perfeito das duas partes. Para acionar é necessário que gire a alavanca para a posição de "Ligado".
É necessário que a peça seja elevada por pelo menos 20 centímetros do chão para saber se vai haver o deslocamento durante o transporte. Se houver o deslocamento é porque não foi colocado devidamente e pode apresentar riscos para o manuseio.

BASE
Ímãs de Neodímio

VANTAGEM
Ganho de Tempo e Segurança

ESTRUTURA
Aço Carbono SAE 1020

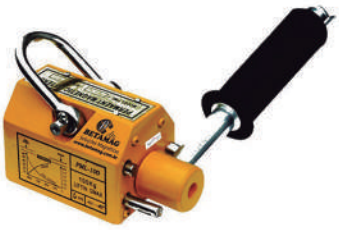

Todo conteúdo deste documento é para uso exclusivo da Betamag.
Qualquer uso sem autorização estará sujeito a penalidades judiciais.

Medidas e Modelos

MODELOS	Dimensões em Milímetros (mm)						
	A	B	C	D	E	F	G
PLM 100	63	92	67	180	127	125	150
PLM 300	94	168	95	275	198	155	222
PLM 600	188	226	116	220	273	205	230
PLM 1000	140	290	136	230	347	245	310
PLM 2000	170	361	175	280	420	280	426
PLM 3000	185	420	185	300	481	298	520

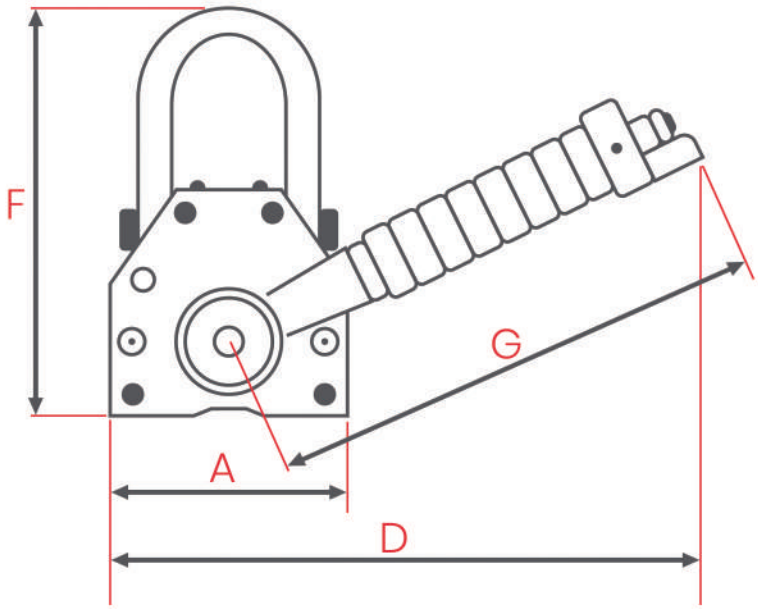

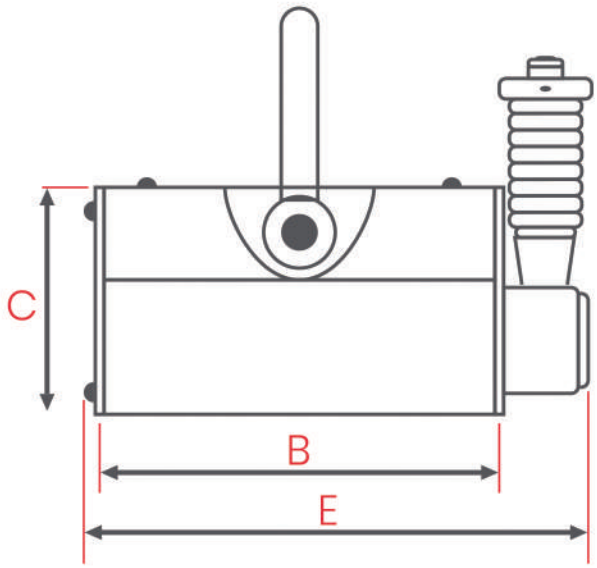

Todo conteúdo deste documento é para uso exclusivo da Betamag.
Qualquer uso sem autorização estará sujeito a penalidades judiciais.